WL70

Knickgelenkte Radlader

Das Kraftpaket

Dank modernster Motorentechnologie nach aktuellster Abgasnorm bietet der WL70 einen äußerst effizienten, aber auch kraftvollen Motor, der den Radlader zu einem Kraftpaket im Einsatz macht. Dies wird unterstützt durch eine sehr robuste, leistungsstarke Ladeschwingen-Konstruktion, die einen schnellen, effizienten Materialumschlag möglich macht. Alle Elektrofunktionen von Anbaugeräten können optional über den Joystick bedient werden, was die Effizienz und Schnelligkeit zusätzlich unterstützt.

- Starker Perkins Motor mit 55,4 kW Motorleistung oder optional mit 90 kW und SCR-System (Selektive katalytische Reduktion)
- 3,5 Zoll Farbdisplay mit vielen Funktionen und übersichtlichen Kontrollleuchten
- 40 km/h Variante durch größere Fahrmotoren mit höherem Drehmoment (optional)
- Optionale Aufdach-Klimatisierung für mehr Bedienerkomfort
- Optimale Nutzung von Anbauwerkzeugen durch Ölmengenverstellung, Highflow-Option und Dauerfunktion für den 3. und 4. Steuerkreis

WL70 Technische Daten

	Motor Standard	Motor Optional
Motordaten		
Motorhersteller	Perkins	Perkins
Motortyp	854 F-E34TA	854 F-E34TA
Zylinder	4	4
Motorleistung (standard) kW	55,4	90
bei Drehzahl maximal 1/min	2.200	2.200
Hubraum cm^3	3.400	3.400
Kühlmitteltyp	Wasser / Ladeluft	Wasser / Ladeluft
Elektrische Anlage		
Betriebsspannung V	12	
Batterie Ah	95	
Lichtmaschine A	120	
Gewichte		
Betriebsgewicht kg	7.140	
Kipplast mit Schaufel - Maschine gerade kg	4.762	
Kipplast mit Schaufel - Maschine geknickt kg	3.926	
Kipplast mit Palettengabel - Maschine gerade kg	4.254	
Kipplast mit Palettengabel - Maschine geknickt kg	3.559	
Fahrzeugdaten		
Schaufelinhalt Standardschaufel m^3	1,1	
Fahrantrieb	hydrostatisch über Gelenkwelle	
Achsen	PA1422	
Fahrerstand	Kabine	
Geschwindigkeit (optional) km/h	0-20 (30, 40)	
Fahrstufen	2	
Standardbereifung	405/70 R 18 EM ET0	
Hydraulikanlage		
Fahrhydraulik - Arbeitsdruck bar	445	
Arbeitshydraulik - Arbeitsdruck bar	210	
Arbeitshydraulik - Fördermenge l/min	100	
Arbeitshydraulik - Fördermenge (optional bis zu) l/min	150	
Füllmengen		
Kraftstofftankinhalt l	105	
Hydrauliktank l	95	
Schallpegel		
Garantierter Schallleistungspegel LwA dB(A)	103	
Angegebener Schalldruckpegel LpA dB(A)	78	

Standardschaufel = Erdschaufel, 2.000 mm Breite
Kipplastberechnung nach ISO 14397-EN474-3

WL70 Abmessungen

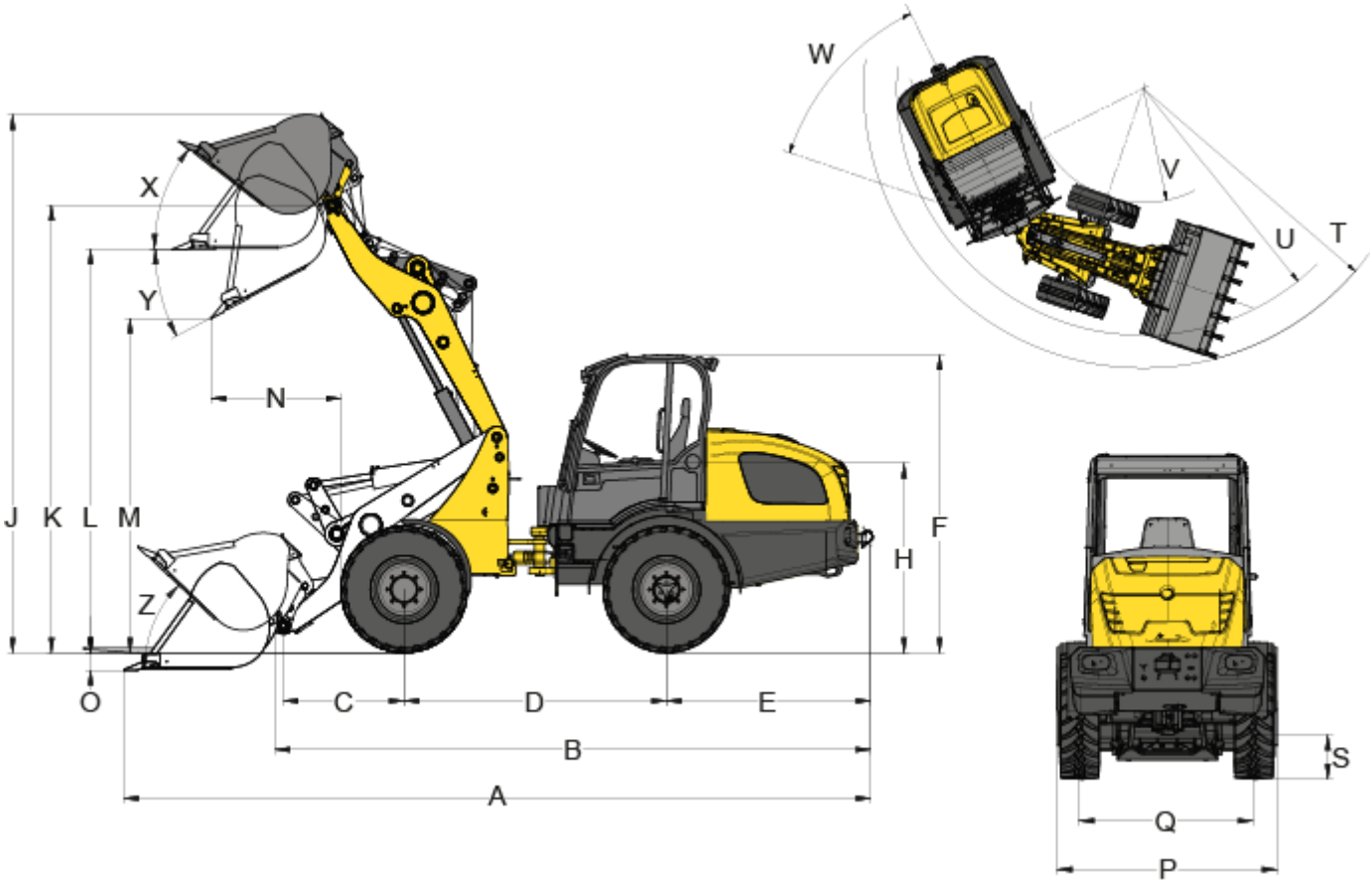

	Standardbereifung	405/70 R 18 EM ET0
A	Gesamtlänge	5.898 mm
B	Gesamtlänge ohne Schaufel	4.780 mm
C	Schaufeldrehpunkt bis Achsmitte	991 mm
D	Radstand	2.150 mm
E	Hecküberhang	1.676 mm
F	Höhe mit Kabine	2.693 mm
H	Sitzhöhe	1.609 mm
J	Gesamtarbeitshöhe	4.536 mm
K	Hubhöhe max. - Schaufeldrehpunkt	3.686 mm
L	Überladehöhe	3.375 mm
M	Ausschütthöhe max.	2.840 mm
N	Reichweite bei M	799 mm
O	Schürftiefe	73,5 mm
P	Gesamtbreite	1.829 mm
Q	Spurbreite	1.422 mm
S	Bodenfreiheit	375 mm
T	Radius maximal	4.341 mm
U	Radius am Außenrand	3.686 mm
V	Innenradius	1.666 mm

W	Knickwinkel	42 °
X	Rückrollwinkel bei max. Hubhöhe	33 °
Y	Auskippwinkel maximal	33 °
Z	Rückrollwinkel am Boden	39 °

Alle Werte mit Standardschaufel: Erdschaufel 2.000 mm, 1,1 m^3 und Standardbereifung: 405/70 R 18 EM ET0

Hinweis: Bitte beachten Sie, dass das Produktangebot landesspezifisch variieren kann. Unter Umständen sind die hier dargestellten Inhalte / Produkte in Ihrem Land nicht erhältlich. Genauere Informationen zur Motorleistung entnehmen Sie bitte der Betriebsanleitung; die tatsächlich abgegebene Leistung kann aufgrund spezifischer Betriebskonditionen variieren. Änderungen und Irrtümer vorbehalten. Abbildungen ähnlich.
Copyright © 2019 Wacker Neuson SE.